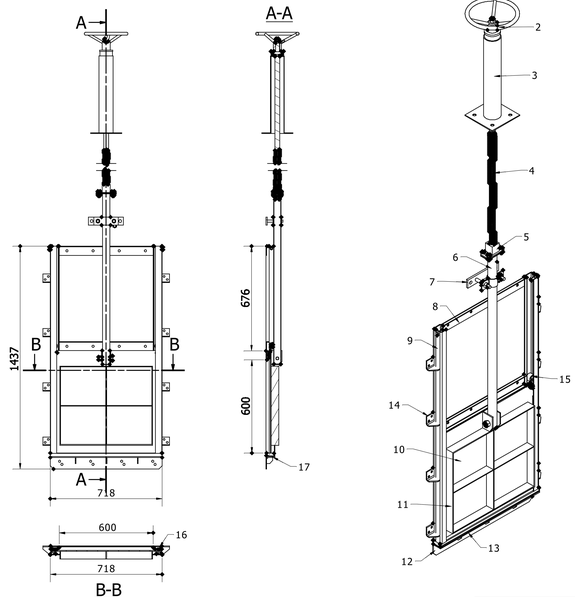

Số hiệu	Tên chi tiết	Mô tả
1	Tay quay	Inox 304
2	Ổ bi	
3	Chân đỡ tay quay	Inox 304
4	Trục vít me	⌀40 x TR8 mm
5	Đầu ren đồng	Ren TR8
6	Ống dẫn hướng	⌀60 mm
7	Giá đỡ ống dẫn hướng	Inox 304
8	Khung đỉnh van	Inox 304 dày 5mm
9	Khung 2 cạnh	Inox 304 dày 4mm
10	Mặt van	Inox 304 dày 5mm
11	Gân tăng cứng mặt van	Inox 304 dày 5mm
12	Khung đáy	Inox 304 dày 5mm
13	U chứa gioăng	Inox 304 dày 4mm
14	Tai bắt bulong	Inox 304 dày 5mm
15	Dẫn hướng mặt van	
16	Gioăng cao su cạnh	EPDM
17	Gioăng cao su đáy	EPDM

Designed by	Checked by	Approved by	Date	Date
N.H.HOANG	M.V.TIEM	M.V.TIEM		11/3/2016

VAN CỬA PHAI 600

Edition

Sheet 1 / 1