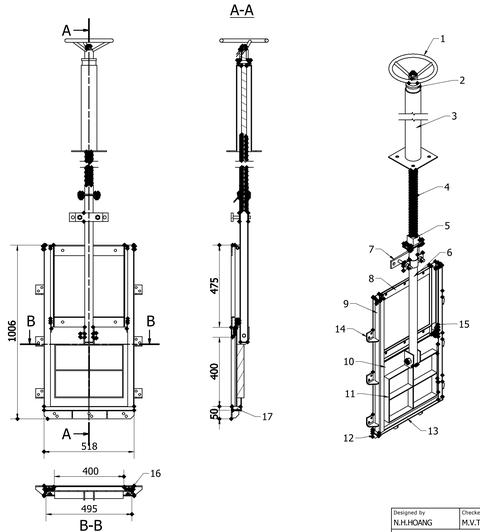

Số hiệu	Tên chi tiết	Mô tả
1	Tay quay	Inox 304
2	Ổ bi	
3	Chân đỡ tay quay	Inox 304
4	Trục vít me	Ø30 x TR6 mm
5	Đầu ren đồng	Ren TR6
6	Ống dẫn hướng	Ø48 mm
7	Giá đỡ ống dẫn hướng	Inox 304
8	Khung đính van	Inox 304 dày 4mm
9	Khung 2 cạnh	Inox 304 dày 4mm
10	Mặt van	Inox 304 dày 4mm
11	Gân tăng cứng mặt van	Inox 304 dày 4mm
12	Khung đáy	Inox 304 dày 4mm
13	U chứa gioăng	Inox 304 dày 4mm
14	Tai bắt bulong	Inox 304 dày 4mm
15	Dẫn hướng mặt van	
16	Gioăng cao su cạnh	EPDM
17	Gioăng cao su đáy	EPDM

Designed by	Checked by	Approved by	Date	Date
N.H.HOANG	M.V.TIEM	M.V.TIEM		11/3/2016

VAN CỬA PHAI 400

Edition

Sheet 1 / 1